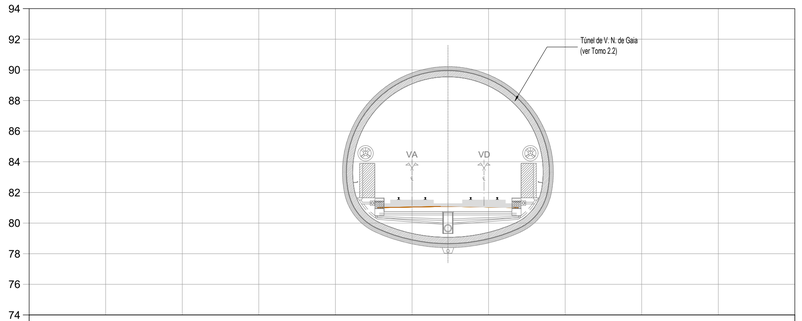

P4.657
Pk 66+300.000
R= 120.179996 g
M= −39694.369
P= 160875.186

PROJETO	CARRIL	Cota	81.678	81.678	81.678	81.678
		Dist.	-0.869	0.869	3.831	5.569
	TERRAPLENAGEM	Cota				
		Dist.				
	DRENAGEM	Cota				
		Dist.				

KM=66+300.000

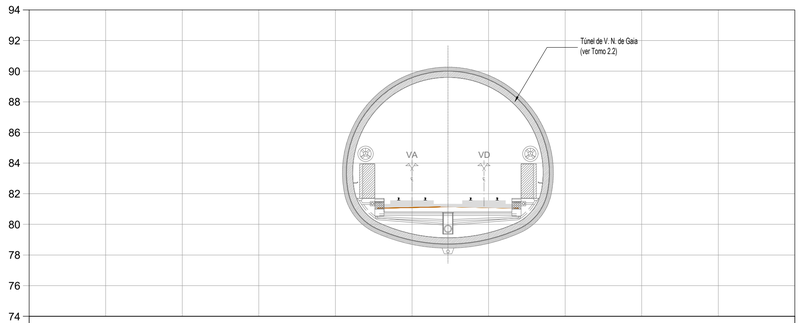

P4.656
Pk 66+275.000
R= 120.179996 g
M= −39702.162
P= 160851.431

PROJETO	CARRIL	Cota	81.728	81.728	81.728	81.728
		Dist.	-0.869	0.869	3.831	5.569
	TERRAPLENAGEM	Cota				
		Dist.				
	DRENAGEM	Cota				
		Dist.				

KM=66+275.000

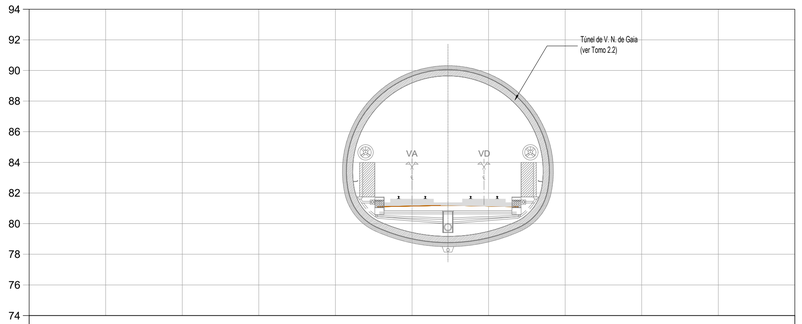

P4.655
Pk 66+250.000
R= 120.179996 g
M= −39709.954
P= 160827.677

PROJETO	CARRIL	Cota	81.778	81.778	81.778	81.778
		Dist.	-0.869	0.869	3.831	5.569
	TERRAPLENAGEM	Cota				
		Dist.				
	DRENAGEM	Cota				
		Dist.				

KM=66+250.000

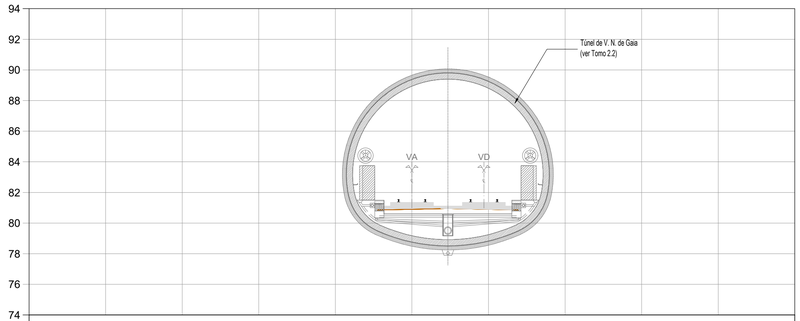

P4.660
Pk 66+375.000
R= 120.179996 g
M= −39670.991
P= 160946.449

PROJETO	CARRIL	Cota	81.528	81.528	81.528	81.528
		Dist.	-0.869	0.869	3.831	5.569
	TERRAPLENAGEM	Cota				
		Dist.				
	DRENAGEM	Cota				
		Dist.				

KM=66+375.000

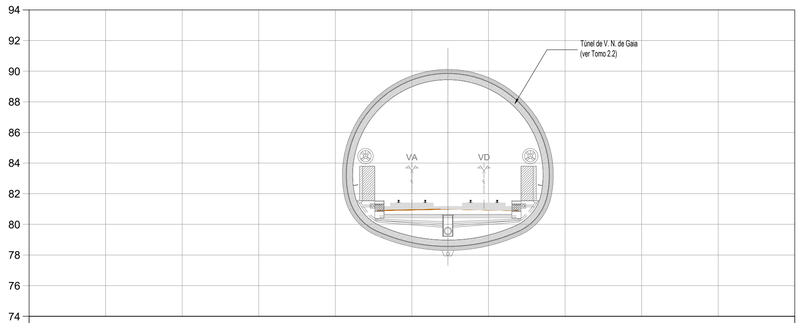

P4.659
Pk 66+350.000
R= 120.179996 g
M= −39678.784
P= 160922.695

PROJETO	CARRIL	Cota	81.578	81.578	81.578	81.578
		Dist.	-0.869	0.869	3.831	5.569
	TERRAPLENAGEM	Cota				
		Dist.				
	DRENAGEM	Cota				
		Dist.				

KM=66+350.000

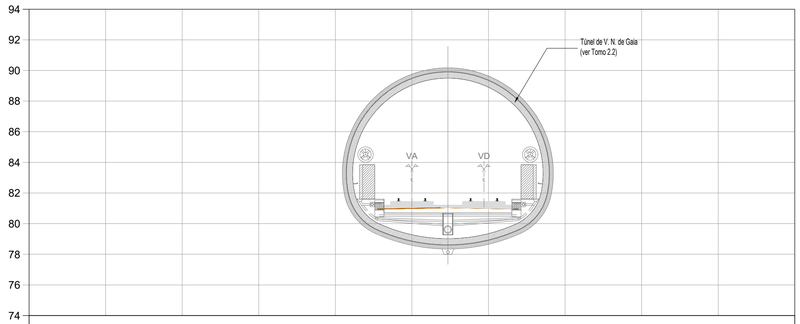

P4.658
Pk 66+325.000
R= 120.179996 g
M= −39686.576
P= 160898.940

PROJETO	CARRIL	Cota	81.628	81.628	81.628	81.628
		Dist.	-0.869	0.869	3.831	5.569
	TERRAPLENAGEM	Cota				
		Dist.				
	DRENAGEM	Cota				
		Dist.				

KM=66+325.000

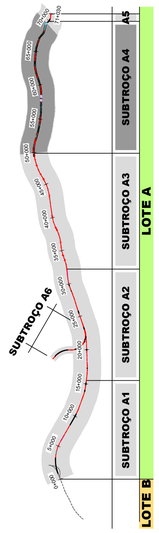

SISTEMA DE REFERÊNCIA

PT-TM06 / ETRS 89

Cofinanciado pela União Europeia

Rev.	Data	Descrição	Responsável
01	30.04.2026	Revisão Geral	Carmina Costa
00	14.08.2025	Edição inicial	Carmina Costa

Projetou: AR / CS	Desenhou: PB / PM	Validou: A.Campos e Matos	
Código Projetista: -			
Ficheiro: PF102A4.PR.01.01.00.00.301-389.01.DWG			

Infraestruturas de Portugal

O Gestor de Projeto: -	Projeto: LINHA FERROVIÁRIA DE ALTA VELOCIDADE ENTRE PORTO (CAMPANHÃ) E LISBOA	Código Desenho: PF102A4.PR.01.01.00.00.365.01	
O Responsável Unidade: -	Linha: TROÇO PORTO (CAMPANHÃ) A OIÁ - SUBTROÇO A4 - KM 49+900 AO KM 69+563	N.º Registo SAP: -	
O Responsável Departamento: -	Local: PORTO (CAMPANHÃ) A OIÁ	Data: 14.08.2025	
O Diretor: -	Especialidade: V01 - INFRA-ESTRUTURA E PLATAFORMA DE VIA FÉRREA PLATAFORMA DA VIA	N.º de Ordem: TPL 365	Versão: 01
Órgão: Estudos e Projetos Ferroviários			
Empreendimento: N.º	Título do Desenho: PERFIS TRANSVERSAIS KM 66+250 AO KM 66+375	Escalas: 1:200	
Fase: Projeto de Execução			